طاها شیر®

زیبایی در چشمان شماست

www.tahashir.com

10 YEARS GUARANTEE

منتخب واحد نمونه استاندارد ملی ایران
Known as Superior Industry by Iranian National Standard

۱۰ سال ضمانت نامه معتبر و خدمات پس از فروش
10 Years Guarantee and Customer Support Service

دارای گواهینامه ISO9001:2015 از شرکت MTIC با اعتبار DAkkS آلمان
Certified by ISO 9001:2015 for Quality Management System

پشتوانه ای به **شکوه پارس**

The glory of **Pars**

C E R T I F I C A T E

گواهی نامه ها و تقدیر نامه ها
& AWARDS

Be happy for this moment. **This moment is your life**

برای همین لحظه ات **خوشحال باش** ... این لحظه، زندگی ات است!

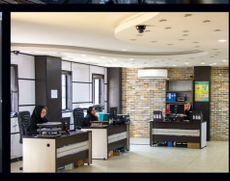

شرکت صنایع تولیدی شیرآلات طاها ابتدا در سال ۱۳۶۰ فعالیت خود را در حوزه های تجارت و بازرگانی با تاسیس فروشگاه های لوازم ساختمانی بهداشتی در استان فارس و به مرکزیت شهر شیراز تحت عنوان « بازرگانی شفیعی» آغاز و پس از بیست سال فعالیت در این عرصه سرانجام در سال ۱۳۸۰ با هدف توسعه و گسترش فعالیت های خود به «گستره استان های مجاور» تمام مساعی خویش را به کار گرفته تا در این زمینه به غایت هدف مجموعه نایل آید.

پس از این بود که اندیشه **تولید «شیرآلات ایرانی» با رویکرد کیفیت برتر و در حد و اندازه های استاندارد بین المللی** به عنوان یکی از اصول بنیادی و در راس اهداف شرکت قرار گرفت. نهایتاً شرکت در سال ۱۳۸۷موفق به احداث بزرگترین کارخانه تولید شیرآلات بهداشتی ساختمان در جنوب کشور با تمرکز بر دانش، فناوری و نیاز های روز این صنعت تحت عنوان طاهاشیر گردیده و بدین سان توانست کلیه محصولات خود را با بهره گیری از مدرن ترین تجهیزات و آخرین فناوری روز دنیا و به پشتوانه کارکنانی مجرب،متخصص وکارآمد **مطابق با استاندارد های بین المللی تحت لیسانس MTIC آلمان** به منصه ظهور رسانده و به مصرف کنندگان عرضه نماید.

a history of innovation

هم اکنون مجموعه صنایع تولیدی شیرآلات طاها با بیش از دویست نفر پرسنل متخصص و دانش مدار در شهرک صنعتی بزرگ شیراز و همچنین شهرک صنعتی کاوه تهران بزرگ و شعب فروش و دپوی کالا در استانهای خراسان رضوی،آذربایجان شرقی،اصفهان،یزداراک وخوزستان در مساحت قریب به ده هزار مترمربع با رویکرد تغییر مداوم به سوی بهبود مستمر کیفیت و با تعیین چشم انداز بلندمدت و برنامه ریزی و استراتژی مدون، مشغول به فعالیت بوده و با توجه به اینکه مصرف کننده نهایی و عاملین فروش برای شرکت بسیار حائز اهمیت می باشد،جهت تسهیل امور همکاران محترم و مدیریت ارتباط با مشتریان شرکت توسط نرم افزار CRM کانال ارتباطی ویژه ای فراهم نموده که باعث تسهیل ارتباطات موثر شده است و به پشتوانه کسب عناوین ملی و فراملی نظیر:

- **واحد نمونه و برتر اداره استاندارد**
- **واحد نمونه وزارت کار**
- **برند برتر سال در تولید شیرآلات ساختمانی**
- **اخذ گواهینامه رعایت حقوق مصرف کنندگان**
- **اخذ گواهینامه استاندارد ملی و بین المللی در حوزه های گوناگون** (که نشانگر توجه ویژه شرکت به بهبود مستمر کیفیت محصولات و ارائه خدمات بهتر به مشتریان می باشد)مصمم است با گامهایی استواربه پشتوانه امکانات موجود از ابتدای سال ۱۴۰۲ تمام محصولات خود را با ده سال ضمانت به مصرف کنندگان عزیز عرضه نماید.که بدینطریق با اثرگذاری مثبت در پیشرفت صنعت کشور به یکی از برندهای معتبر داخلی و بین المللی تبدیل شده است.

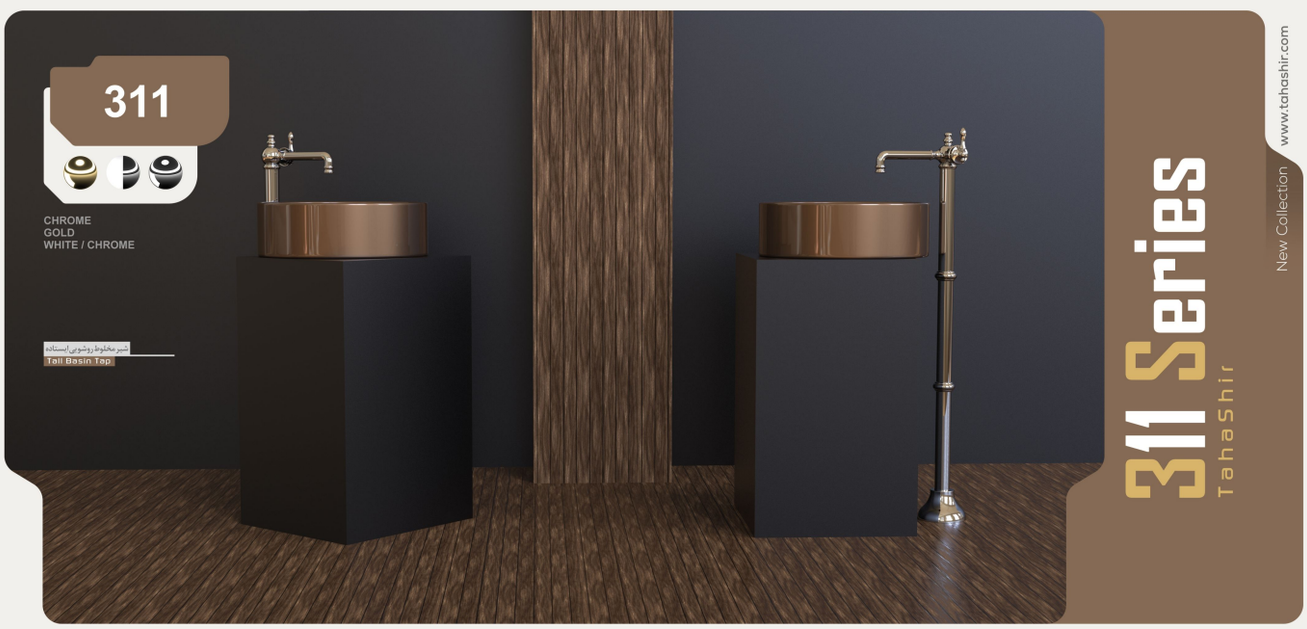

311 Series

TahaShir

New Collection

www.tahashir.com

309 Series

TahaShir

New Collection

www.tahashir.com

309 Series

TahaShir

New Collection

www.tahashir.com

309 Series

TahaShir

New Collection

www.tahashir.com

309 Series

TahaShir

New Collection

www.tahashir.com

312 Series

TahaShir

New Collection

www.tahashir.com

312
WHITE / GOLD
GRAY / CHROME
MATTE CHROME
شیر مخلوط روشویی توکار
Built-in Basin Tap
312 Series
TahaShir
New Collection
www.tahashir.com

312
WHITE / GOLD
GRAY / CHROME
MATTE CHROME
Built-in Shower/Toilet
شیر مخلوط توالت توکار
312 Series
TahaShir
New Collection
www.tahashir.com

305
شیرمخلوط دوش توکار
Built-in shower
New Collection
www.tahashir.com

شیر مخلوط روشویی توکار
Built-in Basin Tap
Through a magnificent fusion of creativity and engineering, Tahashir offers you a variety of faucets that promise to enhance the appearance of your bathroom.
Each faucet can be regarded as a work of art, ensuring superior quality and dependability.
New Collection
www.tahashir.com

305
CHROME
BLACK / GOLD
شیر مخلوط روشویی توکار
Built-in Basin Tap
New Collection
www.tahashir.com

305
CHROME
BLACK / GOLD
Built-in Shower/Toilet
شیر مخلوط توالت توکار
305 Collection
TahaShir
New Collection
www.tahashir.com

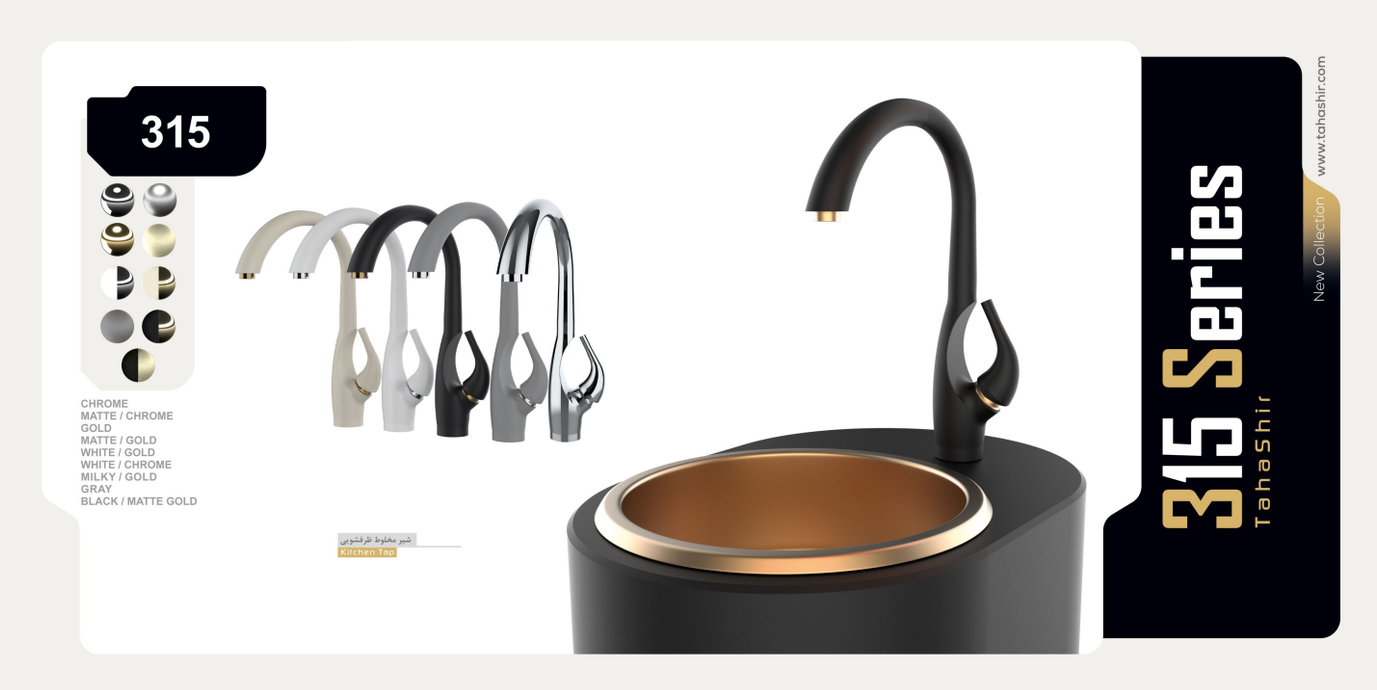
315
CHROME
MATTE / CHROME
GOLD
MATTE / GOLD
WHITE / GOLD
WHITE / CHROME
MILKY / GOLD
GRAY
BLACK / MATTE GOLD
شیر مخلوط ظرفشویی
Kitchen Tap
315 Series
TahaShir
New Collection
www.tahashir.com

305
شیر مخلوط ظرفشویی شاوری
Kitchen Tap with shower
New Collection
www.tahashir.com

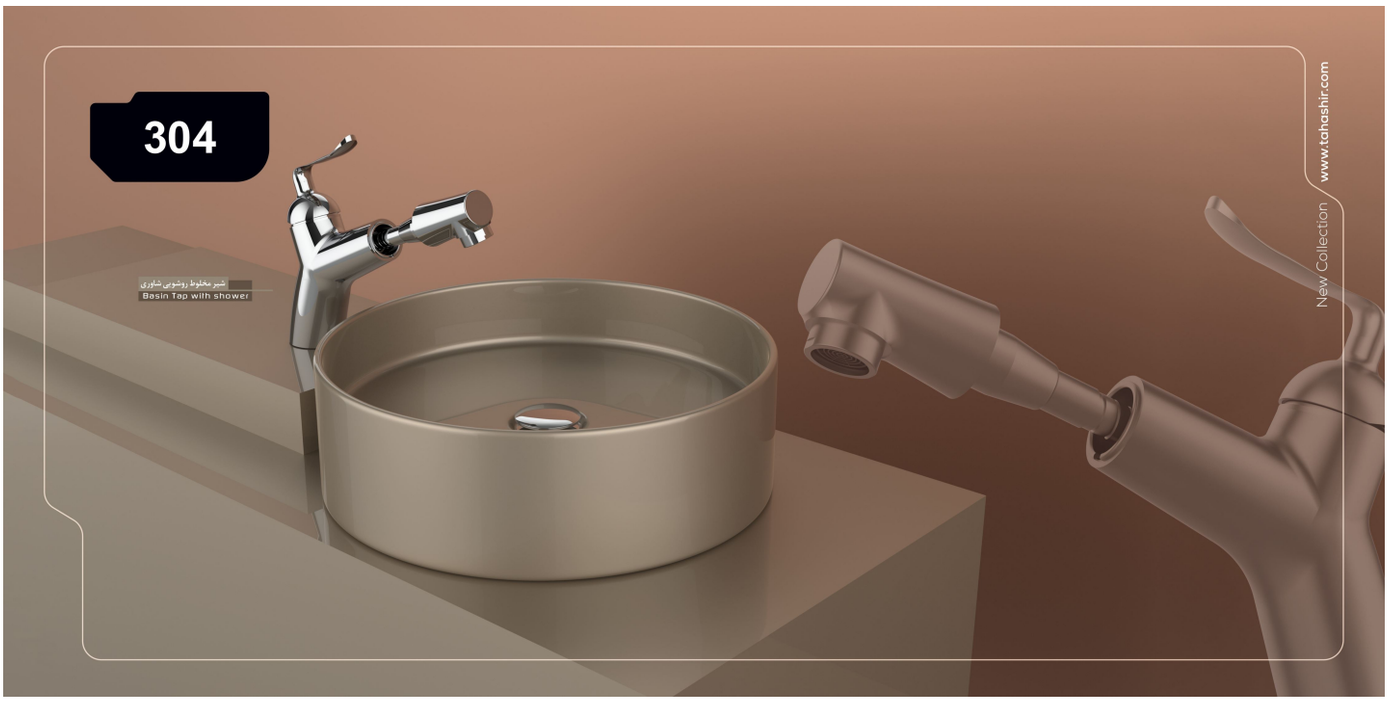
304
شیر مخلوط روشویی شاوری
Basin Tap with shower
New Collection
www.tahashir.com

313 Series

TahaShir

New Collection

www.tahashir.com

313

CHROME
GOLD

شیر مخلوط روشویی بلند
Tall Basin Tap

شیر مخلوط ظرفشویی
Kitchen Tap

شیر مخلوط روشویی
Basin Tap

شیر مخلوط دوش
Shower Tap

شیر مخلوط توالت
Toilet Tap

311 Series

TahaShir

New Collection

www.tahashir.com

311

WHITE / GOLD
CHROME
MATTE CHROME

شیر مخلوط ظرفشویی
Kitchen Tap

شیر مخلوط روشویی بلند
Tall Basin Tap

شیر مخلوط روشویی
Basin Tap

شیر مخلوط دوش
Shower Tap

شیر مخلوط توالت
Toilet Tap

311 Series

TahaShir

New Collection

www.tahashir.com

311

WHITE / GOLD
CHROME
MATTE CHROME

شیر مخلوط روشویی بلند
Tall Basin Tap

312 Series

TahaShir

New Collection

www.tahashir.com

WHITE / GOLD
GRAY / CHROME
MATTE CHROME

308 Series

TahaShir

New Collection

www.tahashir.com

CHROME
GOLD
MATTE / GOLD
WHITE / CHROME
BLACK / MATTE GOLD

309 Series

TahaShir

New Collection

www.tahashir.com

CHROME
WHITE / CHROME

309
CHROME
WHITE / CHROME
شیر مخلوط روشویی
Basin Tap
New Collection
www.tahashir.com

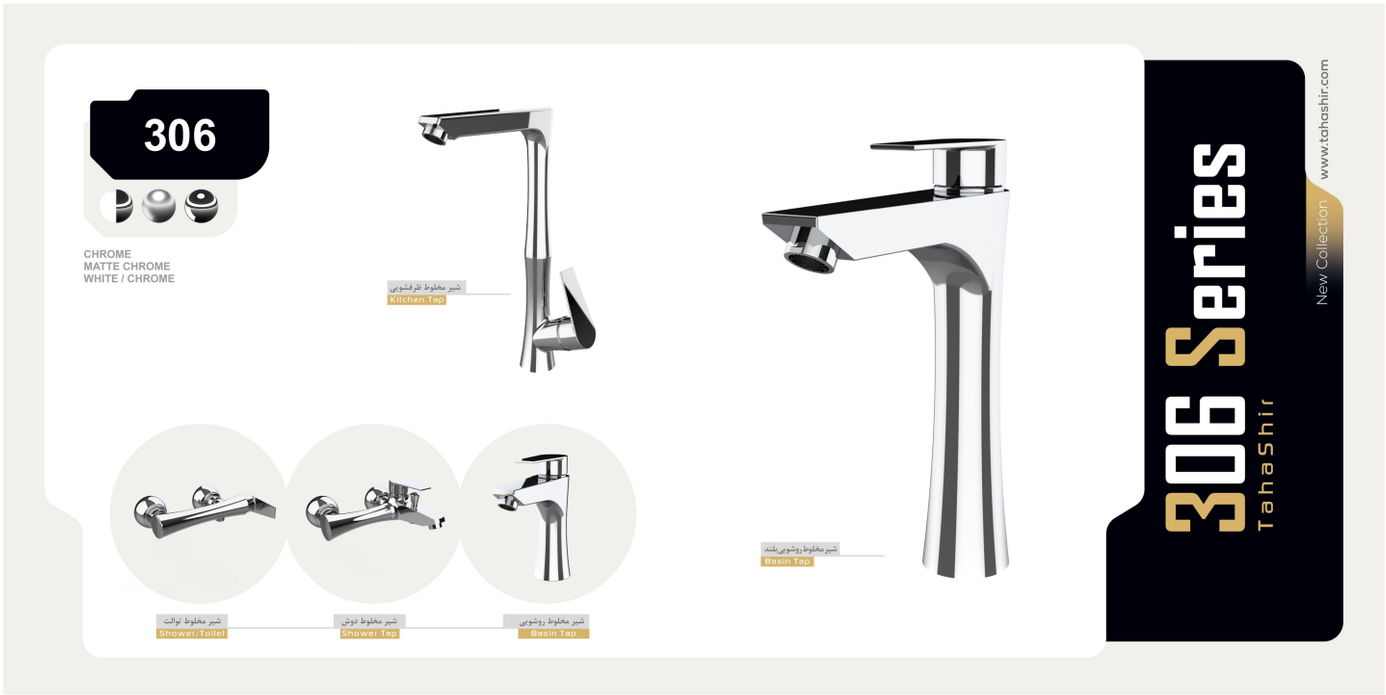
306
CHROME
MATTE CHROME
WHITE / CHROME
شیر مخلوط ظرفشویی
Kitchen Tap
شیر مخلوط روشویی بلند
Basin Tap
شیر مخلوط توالت
Shower/Toilet
شیر مخلوط دوش
Shower Tap
شیر مخلوط روشویی
Basin Tap
306 Series
TahaShir
New Collection
www.tahashir.com

313
CHROME
MATTE / CHROME
GOLD
MATTE / GOLD
WHITE / GOLD
WHITE / CHROME
MILKY / GOLD
GRAY
محل خروج آب تصفیه
شیر مخلوط ظرفشویی دو کاره
Two functions Kitchen Tap
313 Series
TahaShir
New Collection
www.tahashir.com

306

CHROME
MATTE CHROME
WHITE / CHROME

New Collection
www.tahashir.com

330

BLACK / MATTE CHROME

شیر مخلوط روشویی
Basin Tap

شیر مخلوط توالت
Toilet Tap

شیر مخلوط دوش
Shower Tap

شیر مخلوط ظرفشویی
Kitchen Tap

330 Series
TahaShir

New Collection
www.tahashir.com

338

WHITE / CHROME
GOLD

شیر مخلوط ظرفشویی
Kitchen Tap

شیر مخلوط توالت
Toilet Tap

شیر مخلوط دوش
Shower Tap

شیر مخلوط روشویی
Basin Tap

شیر مخلوط روشویی بلند
Tall Basin Tap

338 Series
TahaShir

New Collection
www.tahashir.com

307 Series

TahaShir

New Collection

www.tahashir.com

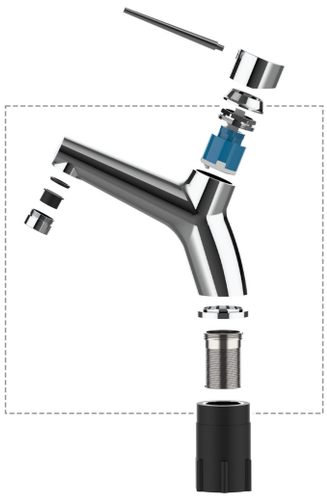

307

WHITE / GOLD

شیر مخلوط ظرفشویی
Kitchen Tap

شیر مخلوط روشویی بلند
Tall Basin Tap

شیر مخلوط توالت
Toilet Tap

شیر مخلوط دوش
Shower Tap

شیر مخلوط روشویی
Basin Tap

337 Series

TahaShir

New Collection

www.tahashir.com

شیر مخلوط روشویی بلند
Tall Basin Tap

337

CHROME
GOLD

شیر مخلوط روشویی شاوری
Basin Tap

شیر مخلوط ظرفشویی
Kitchen Tap

شیر مخلوط توالت
Toilet Tap

شیر مخلوط دوش
Shower Tap

شیر مخلوط روشویی
Basin Tap

305 Series

TahaShir

New Collection

www.tahashir.com

شیر مخلوط روشویی بلند
Tall Basin Tap

305

CHROME
MATTE CHROME
MILKY / GOLD

شیر مخلوط ظرفشویی
Kitchen Tap

شیر مخلوط توالت
Toilet Tap

شیر مخلوط دوش
Shower Tap

شیر مخلوط روشویی
Basin Tap

318 Series

TahaShir

New Collection

www.tahashir.com

شیر مخلوط روشویی بلند
Tall Basin Tap

318

CHROME
MILKY / GOLD

شیر مخلوط ظرفشویی
Kitchen Tap

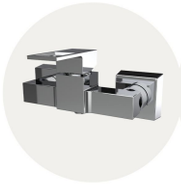

شیر مخلوط توالت
Toilet Tap

شیر مخلوط دوش
Shower Tap

شیر مخلوط روشویی
Basin Tap

310 Series

TahaShir

New Collection

www.tahashir.com

شیر مخلوط روشویی
Basin Tap

310

CHROME
WHITE / GOLD

شیر مخلوط ظرفشویی
Kitchen Tap

شیر مخلوط توالت
Toilet Tap

شیر مخلوط دوش
Shower Tap

شیر مخلوط روشویی
Basin Tap

334 Series

TahaShir

New Collection

www.tahashir.com

شیر مخلوط روشویی بلند
Tall Basin Tap

334

WHITE / GOLD
BLACK / MATTE GOLD
WHITE / CHROME

شیر مخلوط ظرفشویی
Kitchen Tap

شیر مخلوط توالت
Toilet Tap

شیر مخلوط دوش
Shower Tap

شیر مخلوط روشویی
Basin Tap

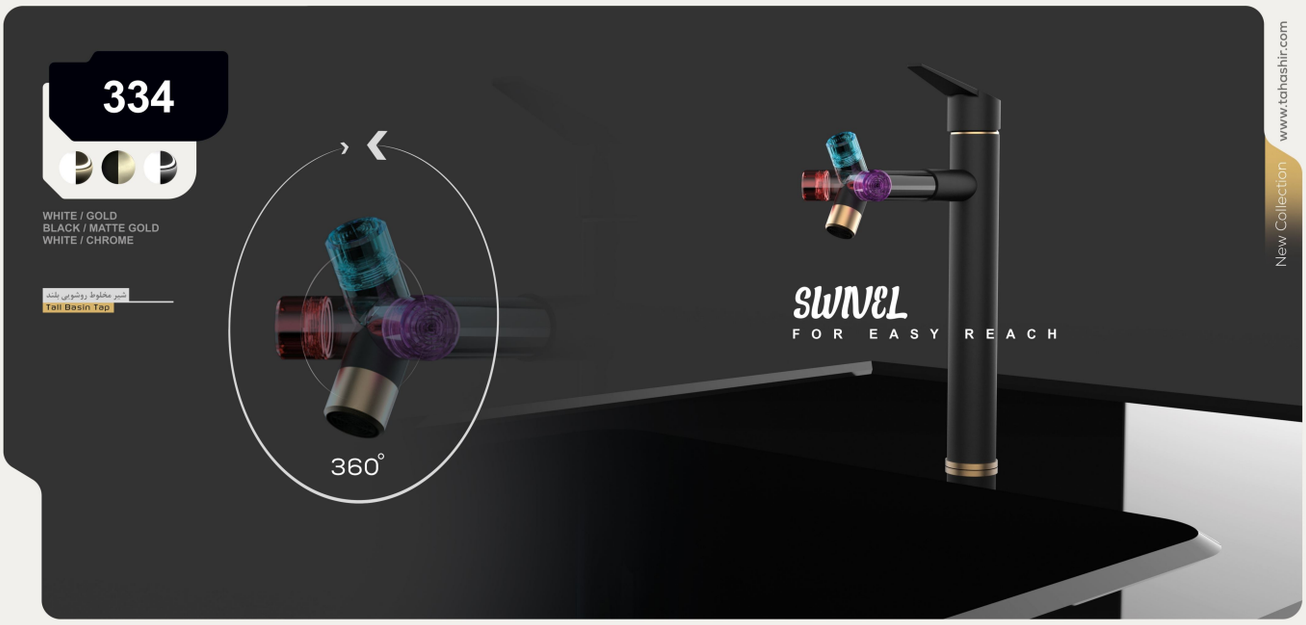
334
WHITE / GOLD
BLACK / MATTE GOLD
WHITE / CHROME
شیر مخلوط روشویی بلند
Tall Basin Tap
360°
SWIVEL
FOR EASY REACH
New Collection
www.tahashir.com

314
CHROME
MATTE / CHROME
GOLD
MATTE / GOLD
WHITE / GOLD
BLACK / GOLD
WHITE / CHROME
MILKY / GOLD
GRAY
شیر مخلوط ظرفشویی شاوری
Kitchen Tap with shower
314 Series
TahaShir
New Collection
www.tahashir.com

304
CHROME
MATTE CHROME
شیر مخلوط ظرفشویی
Kitchen Tap
شیر مخلوط توالت
Toilet Tap
شیر مخلوط دوش
Shower Tap
شیر مخلوط روشویی
Basin Tap
شیر مخلوط روشویی بلند
Tall Basin Tap
304 Series
TahaShir
New Collection
www.tahashir.com

302 Series

TahaShir

New Collection

www.tahashir.com

301 Series

TahaShir

New Collection

www.tahashir.com

New Collection

www.tahashir.com

316 Series

TahaShir

New Collection

www.tahashir.com

316

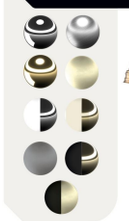

CHROME
MATTE / CHROME
GOLD
MATTE / GOLD
WHITE / GOLD
WHITE / CHROME
MILKY / GOLD
GRAY
BLACK / MATTE GOLD

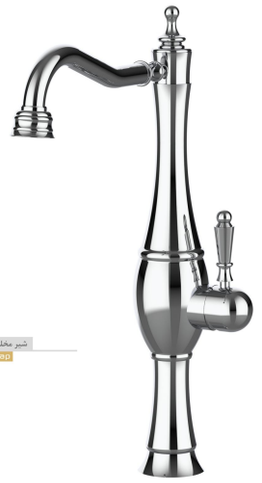

شیر مخلوط ظرفشویی
Kitchen Tap

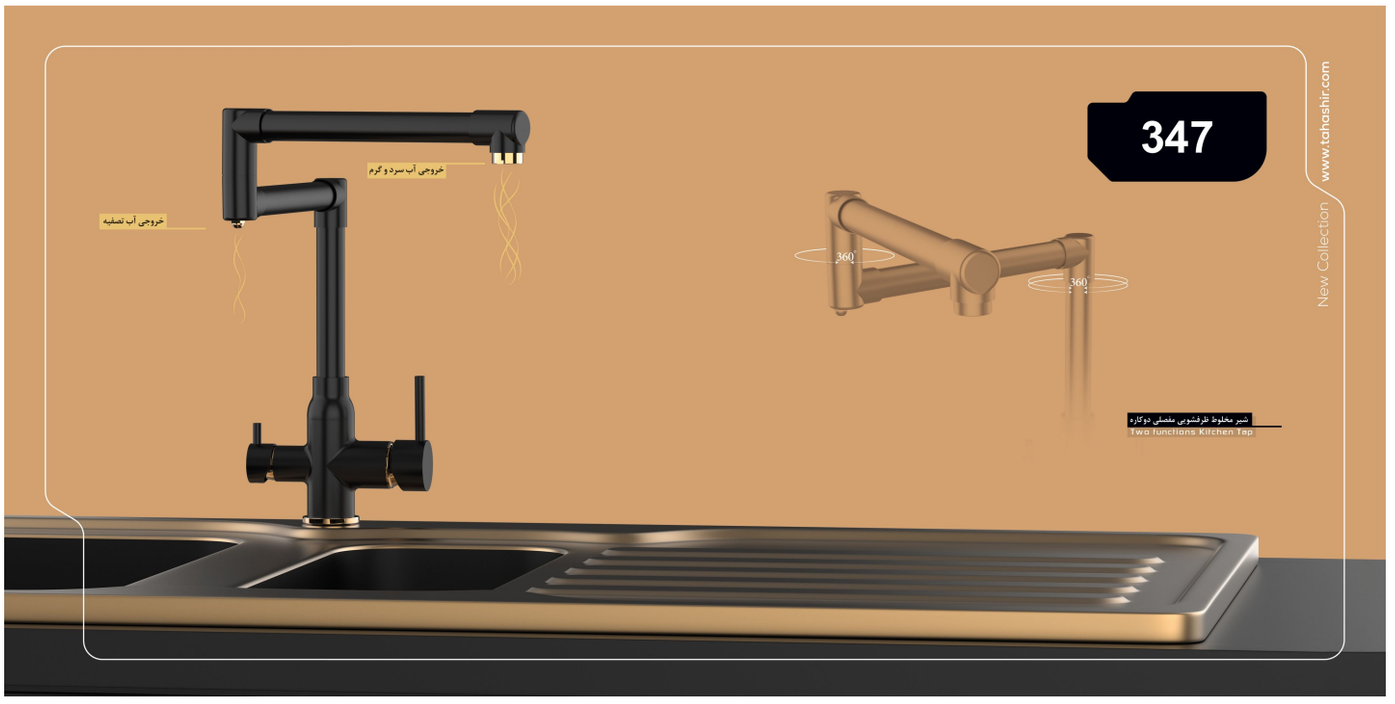

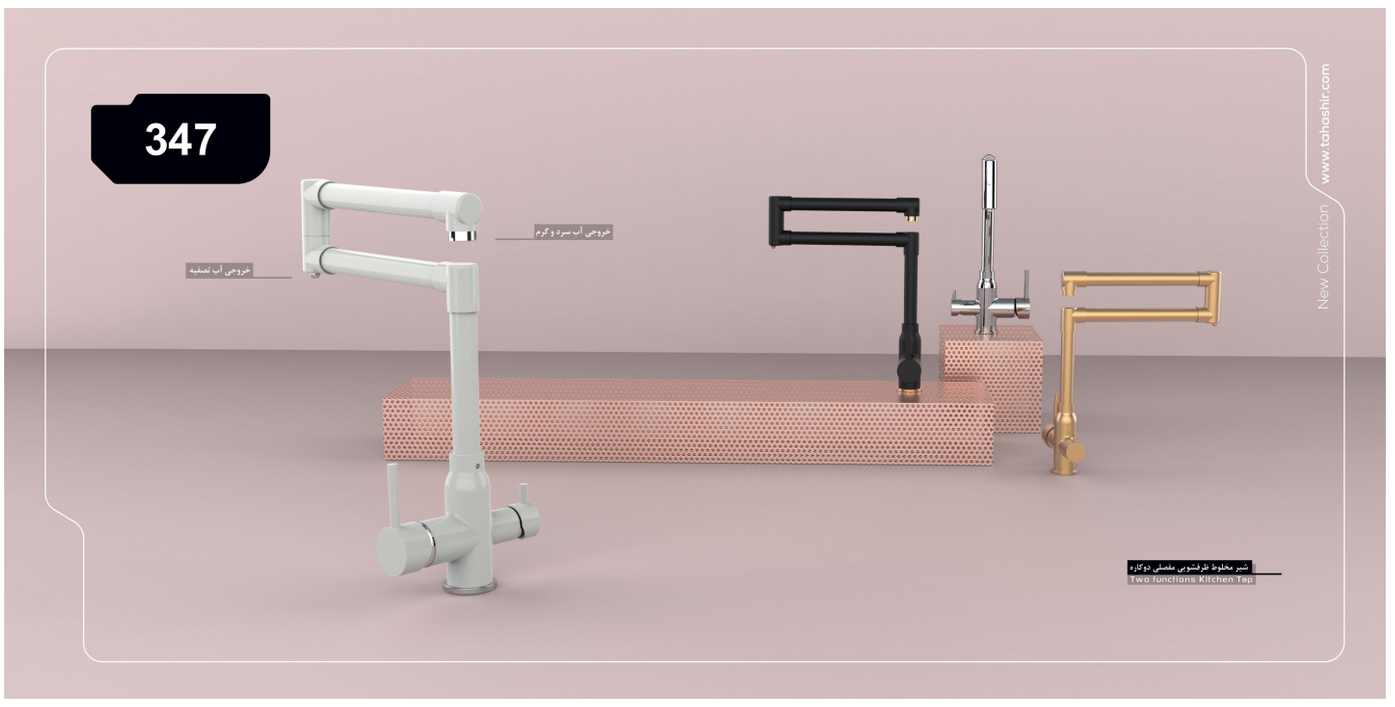

340
شیر مخلوط ظرفشویی شاوری
Kitchen Tap with shower
New Collection
www.tahashir.com
Faucets from this range undergo a myriad of international quality checks and are manufactured with state of the art machinery like the **PVD (Physical Vapor Deposition)** Technology that creates a flawless finish and enhances the Faucet's durability by leaps and bounds.

304
شیر مخلوط ظرفشویی دو کاره
Two functions Kitchen Tap
New Collection
www.tahashir.com
solutions for all your needs, each design is exquisite in terms of
form, function, and quality.

307
New Collection
www.tahashir.com
solutions for all your needs, each design is exquisite in terms of
form, function, and quality.
شیر مخلوط ظرفشویی دو کاره
Two functions Kitchen Tap

303
New Collection
www.tahashir.com

324
CHROME
GOLD
MATTE GOLD
WHITE / GOLD
WHITE / CHROME
MILKY / GOLD
یونیورست سوئیچ
Universet Showerset
324 Series
TahaShir
New Collection
www.tahashir.com

321
CHROME
MATTE CHROME
WHITE / GOLD
WHITE / CHROME
MILKY / GOLD
یونیورست آرا
Universet Showerset
321 Series
TahaShir
New Collection
www.tahashir.com

322 Series

TahaShir

New Collection

www.tahashir.com

322

CHROME
WHITE / CHROME
MATTE CHROME
GOLD
WHITE / GOLD
MATTE GOLD
MILKY / GOLD
GRAY / CHROME

341 Series

TahaShir

New Collection

www.tahashir.com

341

CHROME
GOLD

Flush Tank

TahaShir

New Collection

www.tahashir.com

Angle valve with filter
شیر پیسولر فیلتر دار
۱/۲ x ۱/۲
۱/۲ x ۳/۸

Flush tank
فلاش تانک آراکس

Two Functions Flush tank
فلاش تانک دو منظوره اوند

Push Plates

TahaShir

New Collection

www.tahashir.com

Ground Flushtank
فلاش تانک توکار زمینی

Hose Pipe Collection

TahaShir

New Collection

www.tahashir.com

شیناب

CHROME
WHITE / CHROME
MATTE CHROME
GOLD
WHITE / GOLD
MATTE GOLD
MILKY / GOLD
MATTE GRAY

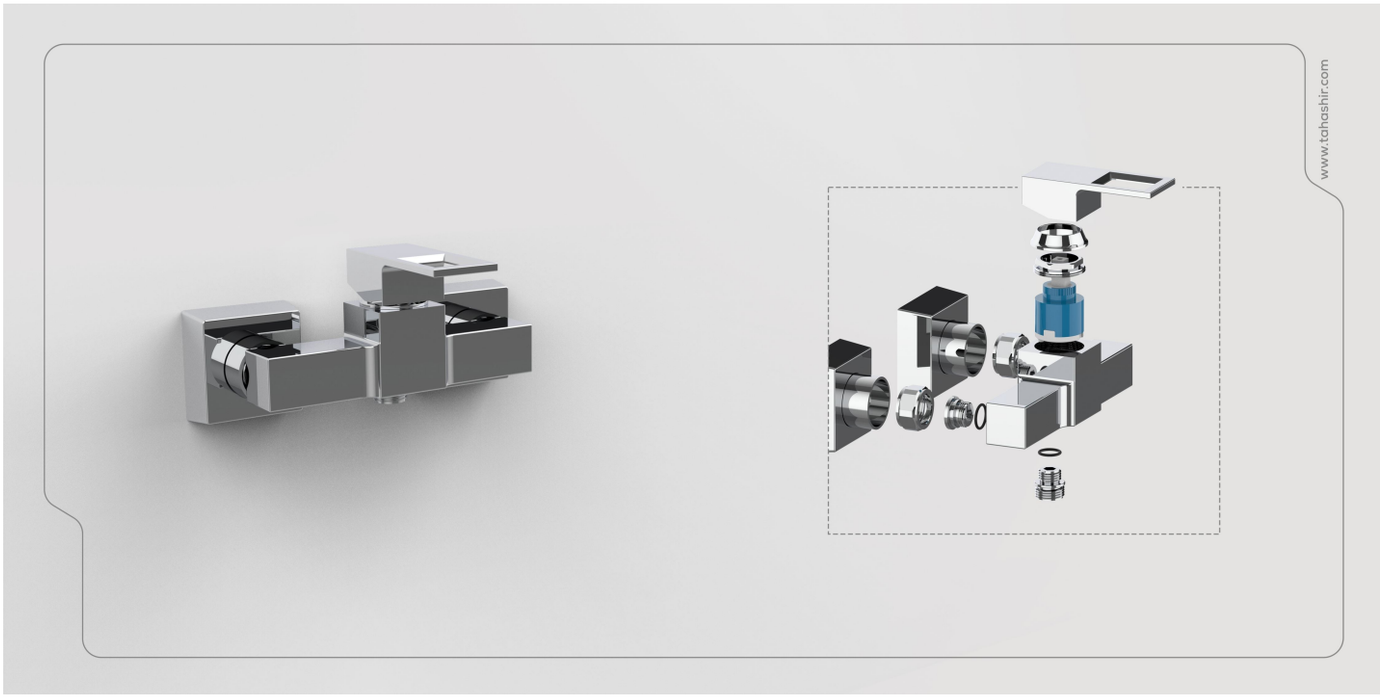

"Art is a treasure concealed within nature, awaiting discovery by those who seek it."
"This moment does not mark the conclusion, but rather the commencement of a fresh journey..."
"هنر یک گنج نهفته در طبیعت است که منتظر کشف توسط کسانی است که به دنبال آن هستند."
"این لحظه نشانه پایان نیست، بلکه شروع یک ماجراجویی تازه است..."